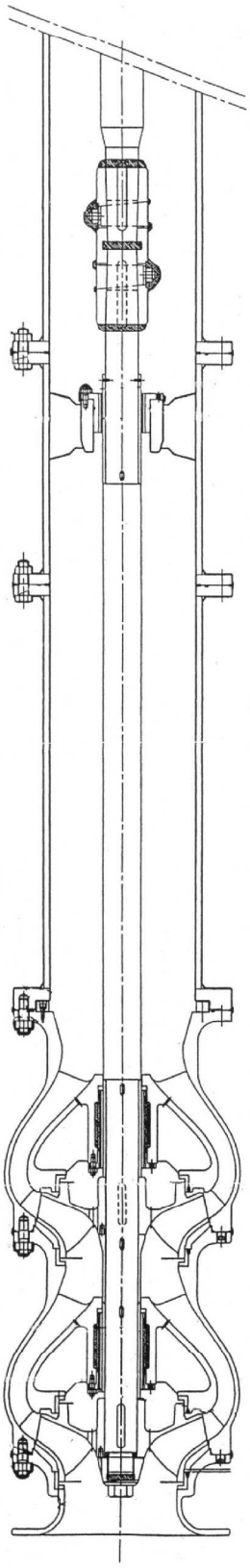

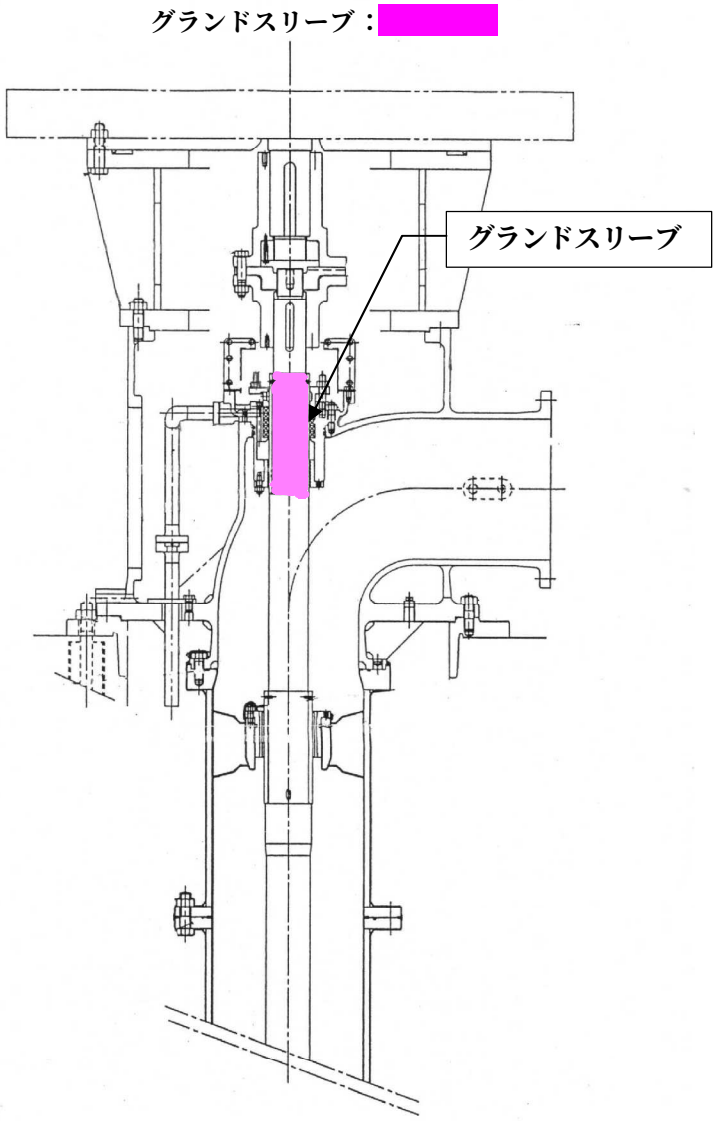

1号機原子炉補機海水ポンプ構造図